CONTRACTOR LINE

MOBISCREEN MS 14 Z

INFORMACJE TECHNICZNE

■ MOBILNA MASZYNA SORTUJĄCA

Widok z boku MS 14 Z Pozycja transportowa

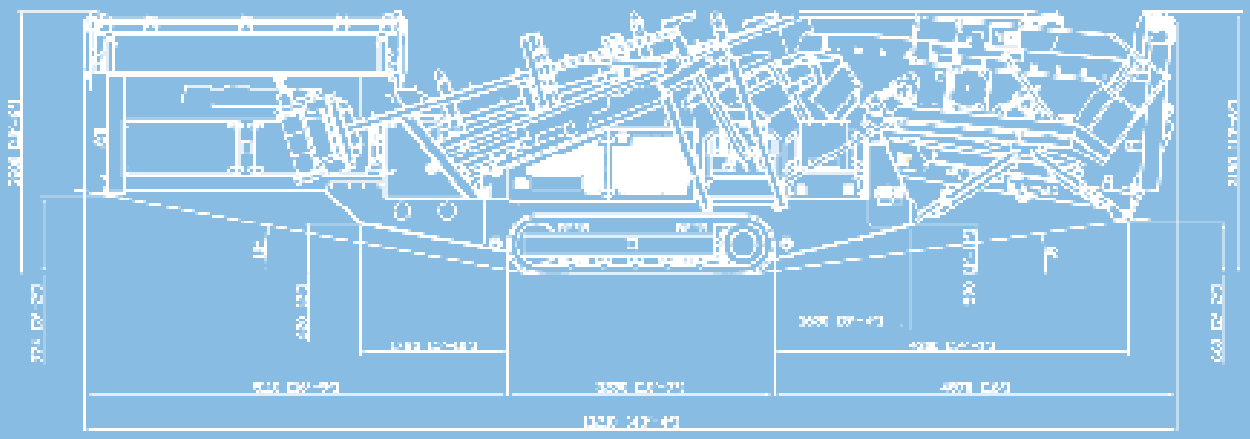

INFORMACJE TECHNICZNE MS 14 Z

Jednostka zasilająca	
Wydajność nadawy, do ok. (t/h)	250
Wielkość podawanego materiału, max. (mm)	150 x 150
Wysokość podawania (mm)	3400
Pojemność leja (opcja) (m^3)	6
Przenośnik taśmowy układu zasilania	
Szerokość x długość (mm)	900 x 3250
Wysokość zrzutu, ok. (mm)	–
Boczna taśma wysypowa, materiał drobnoziarnisty	
Szerokość x długość (mm)	900 x 7860
Wysokość zrzutu, ok. (mm)	–
Przesiewacz	
Typ	Podwójne sito
Szerokość x długość (mm)	1370 x 3050
Przenośnik taśmowy, odprowadzenie materiału drobnoziarnistego	
Szerokość x długość (mm)	1050 x 4900
Wysokość zrzutu, ok. (mm)	3790

Przenośnik taśmowy do odprowadzania odsiewu (dolny pokład)	
Szerokość x długość (mm)	650 x 7900
Wysokość zrzutu, ok. (mm)	4110
Przenośnik taśmowy do odprowadzania odsiewu (górny pokład)	
Szerokość x długość (mm)	650 x 7900
Wysokość zrzutu, ok. (mm)	4110
Napęd jezdny	
Typ	D3
Napęd spalinowo-hydrauliczny	
Silnik (kW)	63
Transport	
Wysokość transportowa, ok. (mm)	3200
Długość transportowa, ok. (mm)	13210
Szerokość transportowa, ok. (mm)	2500
Masa transportowa, ok. (kg)	19500

© Kleemann GmbH 2203807 Zmiany zastrzeżone